gemeente Zaanstad
ZNSTD

Zaandam - Kogerveld - Leverkruidweg - DO

SPERECO
Speeltoestellen & straatmeubilair

A
6.14520
Vogelnestschommel met stalen dwarsbalk

C
L4.10100
Klein speelhuis

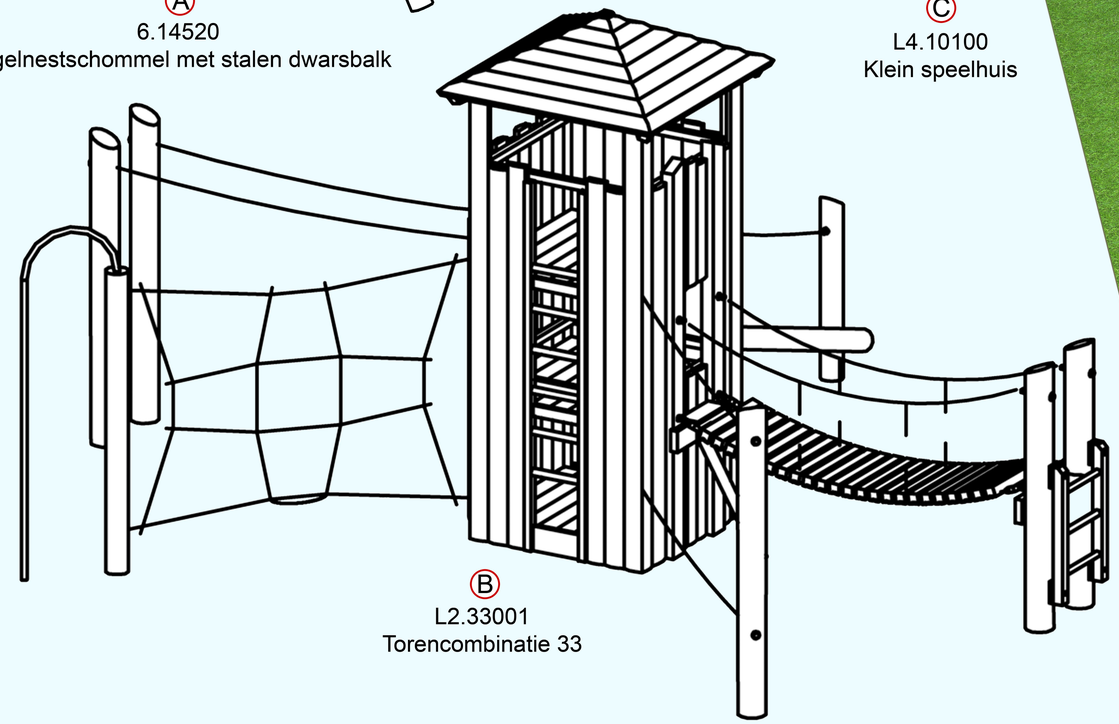

B
L2.33001
Torencombinatie 33

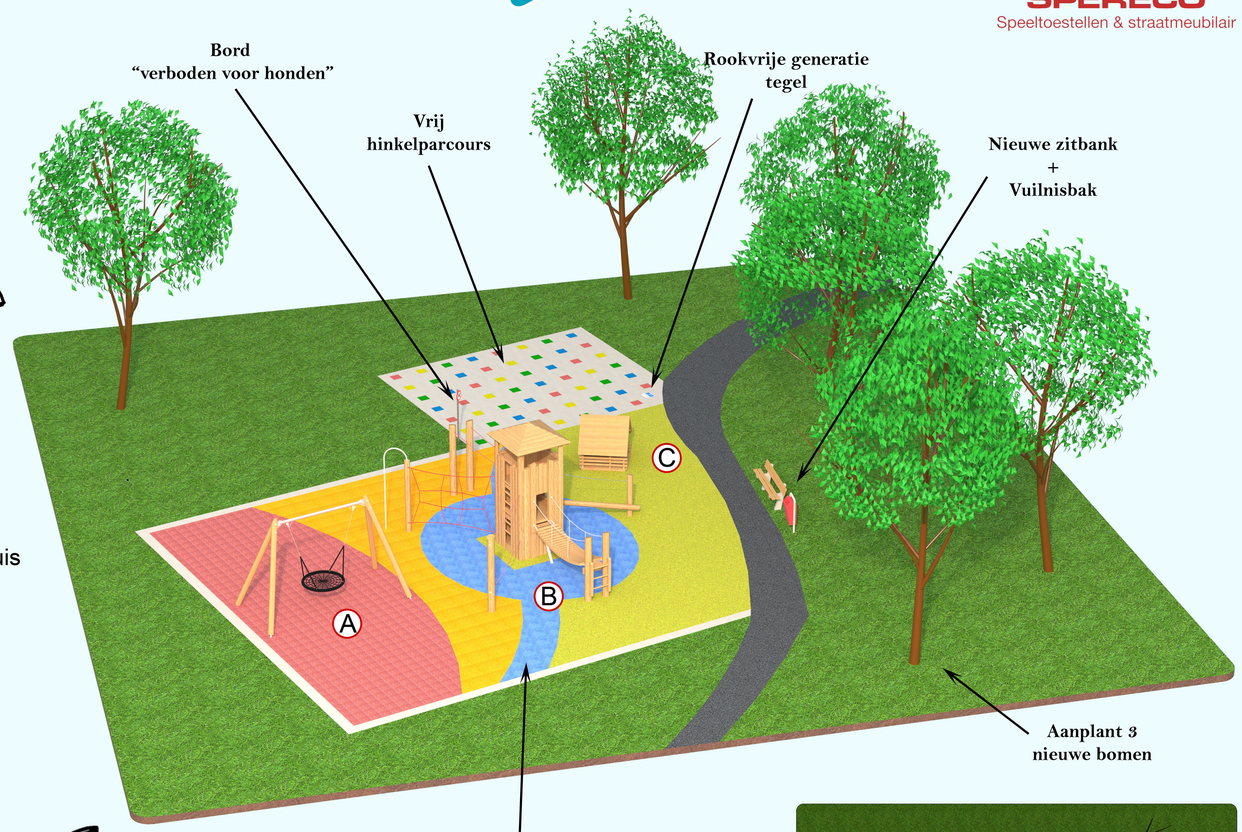

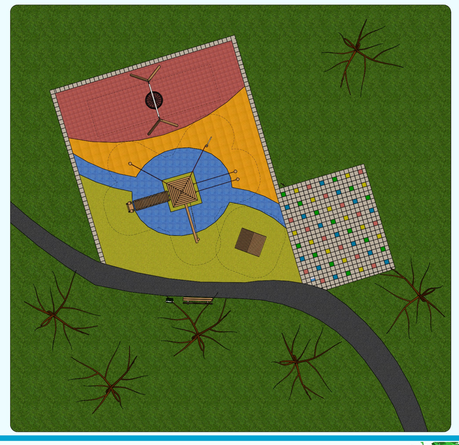

28-10-2024